CONFIGURAÇÃO DE PENAS P/ PLOTAGEM

COR		ESP.
1	07	0,1
2	07	0,2
3	07	0,3
4	07	0,4
5	07	0,5
6	07	0,6
7	07	0,25
8	07	0,09
9	07	0,15
140	140	0,15
162	162	0,15

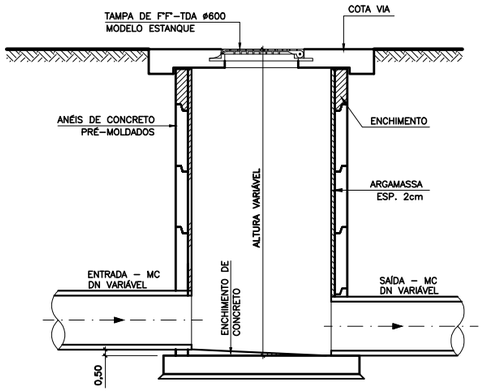

CORTE A–A
ESC.: 1/25

PVD	COTA VIA (m)	COTA FUNDO (m)	PROFUNDIDADE (m)
1	521,00	519,55	1,45

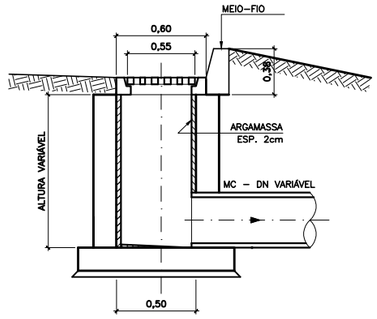

CORTE B–B
ESC.: 1/25

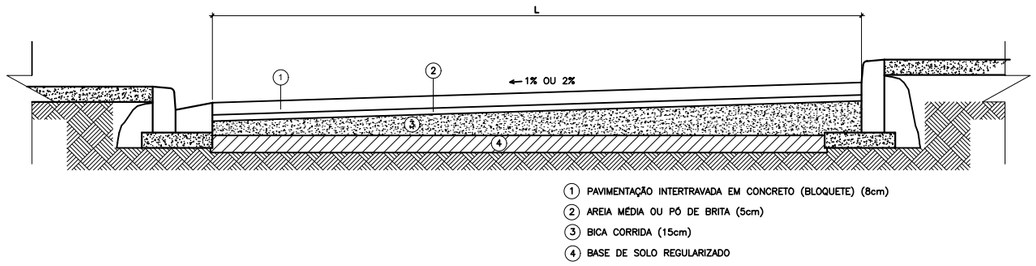

SEÇÃO TÍPICA DE PAVIMENTO EM BLOQUETE
ESC.: 1/25

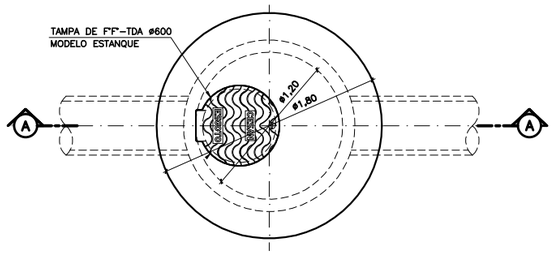

VISTA SUPERIOR
ESC.: 1/25

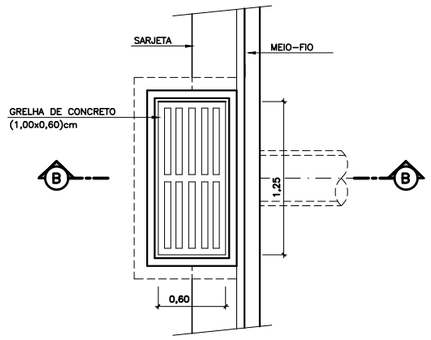

VISTA SUPERIOR
ESC.: 1/25

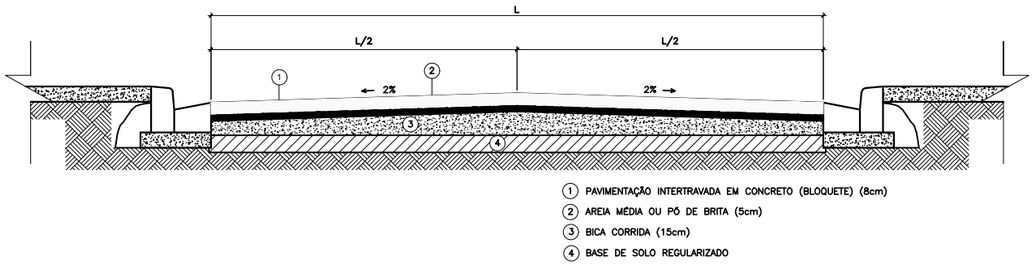

SEÇÃO TÍPICA DE PAVIMENTO EM BLOQUETE
ESC.: 1/25

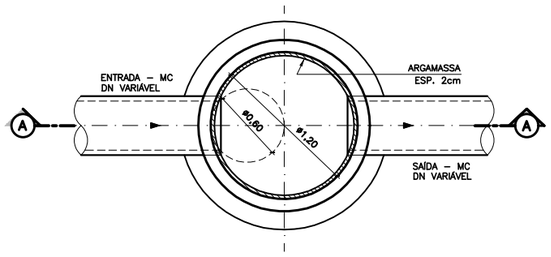

PLANTA
ESC.: 1/25

DET. TÍPICO POÇO DE VISITA (PVD)

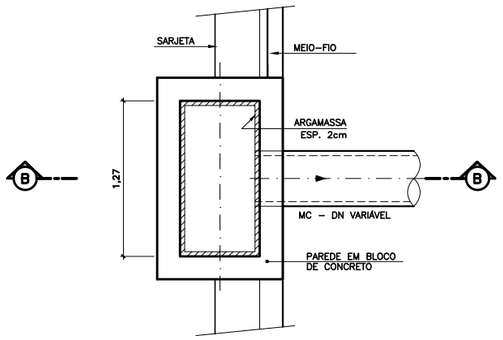

PLANTA
ESC.: 1/25

DET. CX. COLETORA (CC)

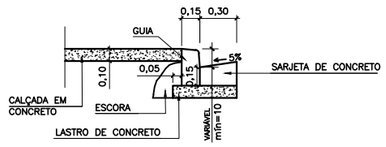

DETALHE PARA GUIA E SARJETA
ESC.: 1/25

NOTAS:

1. COTAS E ELEVAÇÕES EM METRO, DIÂMETRO EM MILÍMETRO, EXCETO ONDE INDICADO.
2. PARA PLANTAS DE DRENAGEM PLUVIAL VER DESENHOS N° B–029–000–92–5–XX–0024 ATÉ B–029–000–92–5–XX–0026.
3. PARA PLANTA DE TUBULAÇÕES EXTERNAS VER DESENHO N° B–029–000–92–5–XX–0022.

ESTE DESENHO É PROPRIEDADE DA COMPANHIA ESPÍRITO SANTENSE DE SANEAMENTO – CESAN E NÃO PODE SER COPIADO SEM SUA AUTORIZAÇÃO.

NÚMEROS	TÍTULOS
PRINCIPAIS DESENHOS DE REFERÊNCIA	

Nº	LOCAL	DISCRIMINAÇÃO	DES.	DIV.	GER.	DATA
REVISÃO						

CANCELA E SUBSTITUI O DESENHO NÚMERO:

CANCELADO E SUBSTITUÍDO PELO DESENHO NÚMERO:

CENTRO DE DOCUMENTAÇÃO
RECEBIDO: / /
Nº DOC.: ASS.:
APROVAÇÃO CESAN:
ASS.: MATR.:
UNID.: DATA: / /
ESTA APROVAÇÃO NÃO ISENTA A CONTRATADA DE SUAS RESPONSABILIDADES LEGAIS.

EMINENTE: Consórcio SDV

PROJETADO: FERNANDA PROVEDEL ZAMBOM	COORDENADOR: PEDRO ANTONIO PASSOS DE OLIVEIRA
CREA: 20790/D REGIÃO: ES	CREA: 4869/D REGIÃO: BA
DESENHO: UITALO KUSTER	Nº DES. PROJETISTA: B–S–SDV–009–92–XX–027
DATA: 23 / 11 / 22	

RESPONSÁVEL TÉCNICO: PEDRO ANTONIO PASSOS DE OLIVEIRA
CREA: 4869/D REGIÃO: BA ART Nº 0520220032090 DATA: 23/02/2022

EMISSÃO CESAN	DATAS
PROJETADO:	
CREA:	
DESENHADO:	
VERIFICADO: E–DPE ENGº JOSÉ CELSO MOTTA	
DIVISÃO: E–DPE ENGª VIVIANE MICHELE BERNARDONE	
GERÊNCIA: E–GPJ ENGª AMANDA CAMPAGNARO PEREIRA BRAGATTO	

CESAN

MUNICÍPIO: ALTO RIO NOVO | DISTRITO: SEDE | BAIRRO:

NOME DO EMPREENDIMENTO: AMPLIAÇÃO DO SISTEMA DE ESGOTAMENTO SANITÁRIO DE ALTO RIO NOVO

TÍTULO: SES DE ALTO RIO NOVO – ESTAÇÃO DE TRATAMENTO DE ESGOTO
PROJETO HIDRÁULICO – DRENAGEM
DETALHES 02/02

ESCALA:	FOLHA:	Nº CESAN	REV:
INDICADA	04 /04	B–029–000–92–5–XX–0027	00